Kamera HDCVI – Podręcznik użytkownika

Wersja 1.0.1

Spis treści

1 Ogólne wprowadzenie 2

1.1Omówienie 2

1.2 Charakterystyka 2

2 Budowa urządzenia 2

3 Instalacja 2

4 Menu 2

4.1 Ustawienia HCVR 2

4.2 Obsługa menu 2

Witamy

Dziękujemy za zakup naszej kamery HDCVI!
Niniejszy podręcznik został stworzony jako narzędzie referencyjne do Twojego systemu.
Przed rozpoczęciem korzystania z produktów tej serii należy uważnie zapoznać się z niniejszymi instrukcjami dotyczącymi bezpieczeństwa oraz ostrzeżeniami.
Podręcznik należy zachować, aby móc skorzystać z niego w przyszłości!

Ważne instrukcje dotyczące bezpieczeństwa oraz ostrzeżenia

1. Bezpieczeństwo elektryczne

- Instalacja i użytkowanie powinny odbywać się zgodnie z lokalnymi przepisami bezpieczeństwa elektrycznego.
- Zasilanie powinno być zgodne z wymogami dla instalacji niskonapięciowych (SELV). Zasilacz powinien dostarczać napięcie znamionowe 12 V DC lub 24 V AC i być zgodny z IEC60950-1. (Wymagania dotyczące zasilania przedstawiono na etykiecie urządzenia).
- Przed instalacją okablowania należy zainstalować łatwe w użyciu urządzenie do odcinania zasilania na potrzeby sytuacji awaryjnych.
- Przed rozpoczęciem korzystania z produktu należy upewnić się, że źródło zasilania spełnia wymogi dotyczące napięcia roboczego kamery (materiał i długość kabla zasilającego ma wpływ na wartość napięcia na wyjściu).
- Należy unikać zgniatania oraz ściskania kabla zasilania, szczególnie wtyku, gniazda zasilania oraz fragmentu podłączanego do urządzenia.

2. Środowisko

- Nie należy kierować urządzenia w stronę silnego światła (np. błyskawic czy słońca) celem ustawienia ostrości.
- Urządzenie należy transportować, użytkować oraz przechowywać w dozwolonym przedziale wilgotności i temperatur.
- Nie wolno dopuścić, aby do kamery dostała się woda ani żadna inna ciecz, gdyż może to spowodować uszkodzenie elementów wewnętrznych.
- Należy zapewnić urządzeniu właściwą wentylację w celu odprowadzenia gromadzącego się ciepła.
- Duży nacisk, silne drgania czy zalania wodą są niedopuszczalne podczas transportu, przechowywania i instalacji.
- Podczas transportu urządzenie należy pakować w standardowe opakowanie fabryczne lub materiał tej samej jakości.
- Zaleca się używanie urządzenia wraz z urządzeniem ochrony odgromowej celem poprawienia stopnia zabezpieczenia odgromowego.
- Zaleca się uziemienie urządzenia celem zwiększenia jego niezawodności.
- Zaleca się korzystanie ze specjalistycznego kabla do przesyłania sygnału wideo celem poprawy jakości obrazu. Zaleca się używanie kabla koncentrycznego 75-3 lub lepszego.

Ostrzeżenie

- Należy korzystać ze standardowych akcesoriów dostarczanych przez producenta i upewnić się, że urządzenie zostało zamontowane przez profesjonalistów.
- W przypadku korzystania z urządzeń emitujących wiązkę lasera należy chronić powierzchnię urządzenia przed działaniem takiej wiązki.

- Należy korzystać wyłącznie z jednego trybu zasilania naraz. W przeciwnym razie może dojść do uszkodzenia urządzenia.

Oświadczenie

- Szczegółowe informacje zawiera dokumentacja – niniejszy podręcznik ma charakter wyłącznie referencyjny.
- Podręcznik będzie regularnie aktualizowany zgodnie z aktualizacjami produktu. Aktualne informacje zostaną dodane do podręcznika bez uprzedzenia.
- W celu uzyskania najnowszego opisu procedur i dokumentacji uzupełniającej prosimy o kontakt z działem obsługi klienta.
- Firma nie ponosi żadnej odpowiedzialności za szkody powstałe w skutek użytkowania urządzenia niezgodnie z podręcznikiem.
- W przypadku wątpliwości lub kontrowersji należy zwrócić się do nas z prośbą o wyjaśnienia.

1 Ogólne wprowadzenie

1.1 Omówienie

Niniejsza seria kamer HDCVI jest zgodna ze standardem HDCVI. Umożliwia ona przesyłanie sygnału wideo z dużą prędkością na dalekie odległości bez jakichkolwiek opóźnień. Kamerami można sterować za pomocą urządzeń HCVR zgodnych ze standardem HDCVI.

1.2 Charakterystyka

- Matryca CMOS o wysokich parametrach, rozdzielczość 2 MP.
- Obsługa przesyłania wideo w jakości HD i sygnału sterującego po kablu koncentrycznym.
- Seria 720P: obsługa przesyłania po kablu koncentrycznym 75-3 bez żadnych strat. Obsługiwane odległości do ponad 800 m. Seria 1080P: obsługa przesyłania po kablu koncentrycznym 75-3 bez żadnych strat. Obsługiwane odległości do ponad 500 m.
- Obsługa sygnału wyjściowego HD/SD HDCVI.
- Przełączanie na podczerwień umożliwiające prowadzenie monitoringu wizyjnego w dzień i w nocy.
- Menu ekranowe umożliwiające dostosowywanie wybranych parametrów.
- Funkcja inteligentnej podczerwieni (smart IR).
- Funkcja DWDR.
- Przesyłanie w czasie rzeczywistym sygnału wideo z dużą prędkością na dalekie odległości.
- Obsługa zasilania 12 V DC.
- IP67
- Przełączanie na podczerwień umożliwiające prowadzenie monitoringu wizyjnego w dzień i w nocy.
- Obsługa sterowania podczerwienią z wykorzystaniem fotoczujnika.
- Możliwość stosowania w różnych scenach, np. w sklepach, supermarketach, kawiarniach, szkołach, hotelach, biurach, restauracjach, ogrodach, na parkingach itp.

2 Budowa urządzenia

Informacje o wymiarach modelu A produktu zawiera rysunek 2-1. Wymiary podane są w milimetrach.

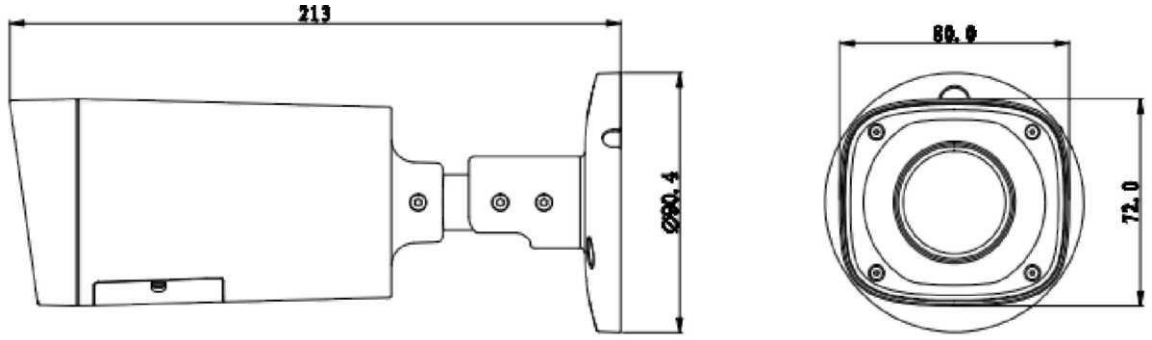

Rysunek 2-1

Rysunek 2-2 oraz rysunek 2-3 przedstawiają schemat budowy modelu A.

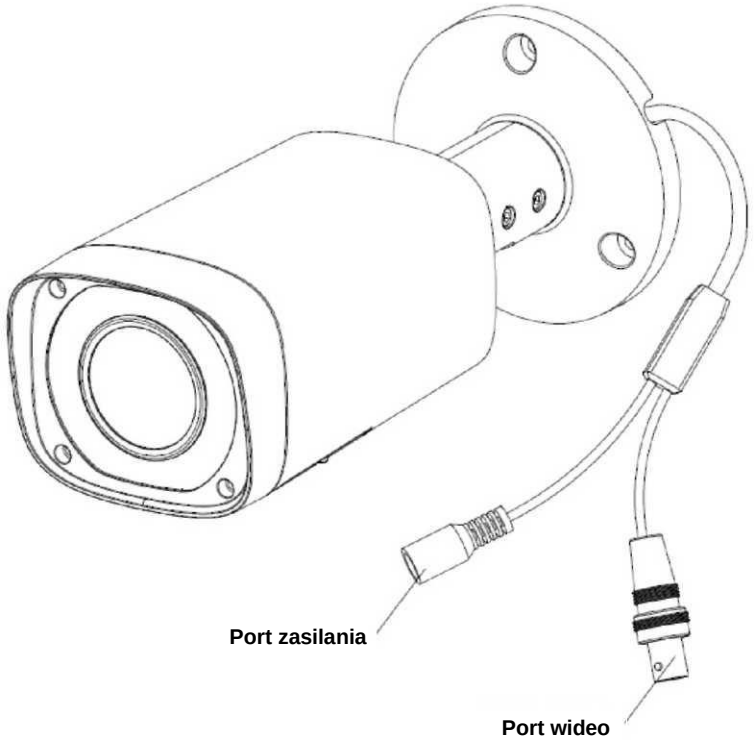

Rysunek 2-2

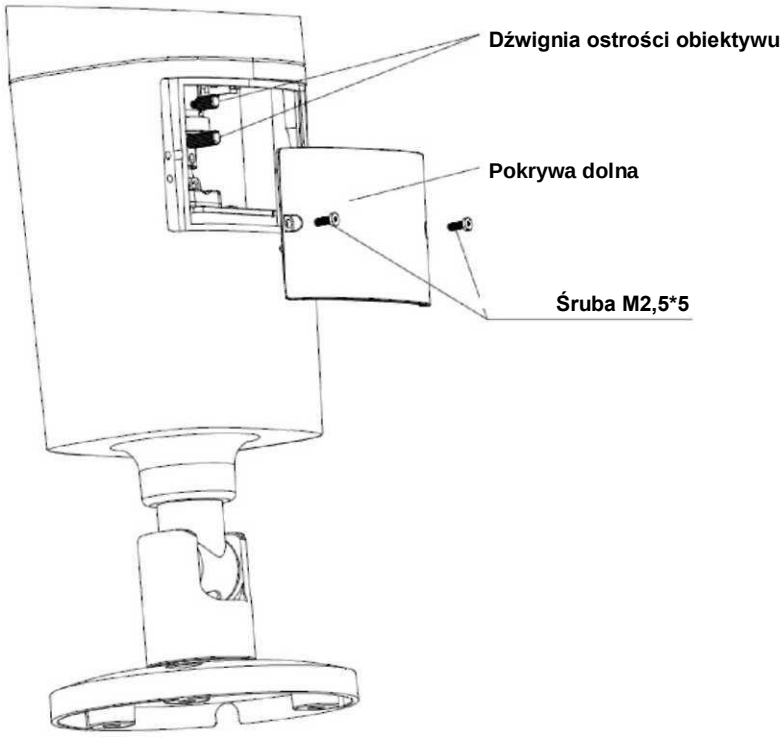

Rysunek 2-3

Informacje o wymiarach modelu B produktu zawiera rysunek 2-4. Wymiary podane są w milimetrach.

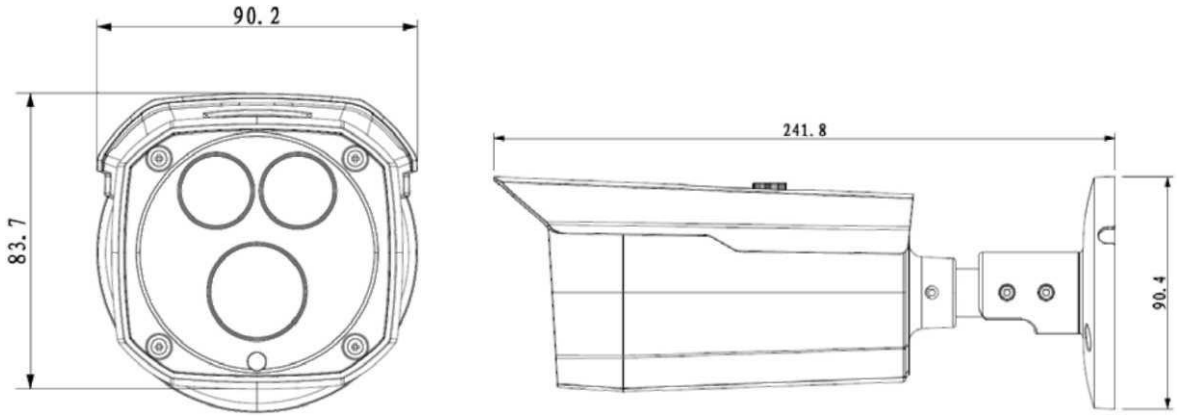

Rysunek 2-4

Rysunek 2-5 przedstawia schemat budowy modelu B.

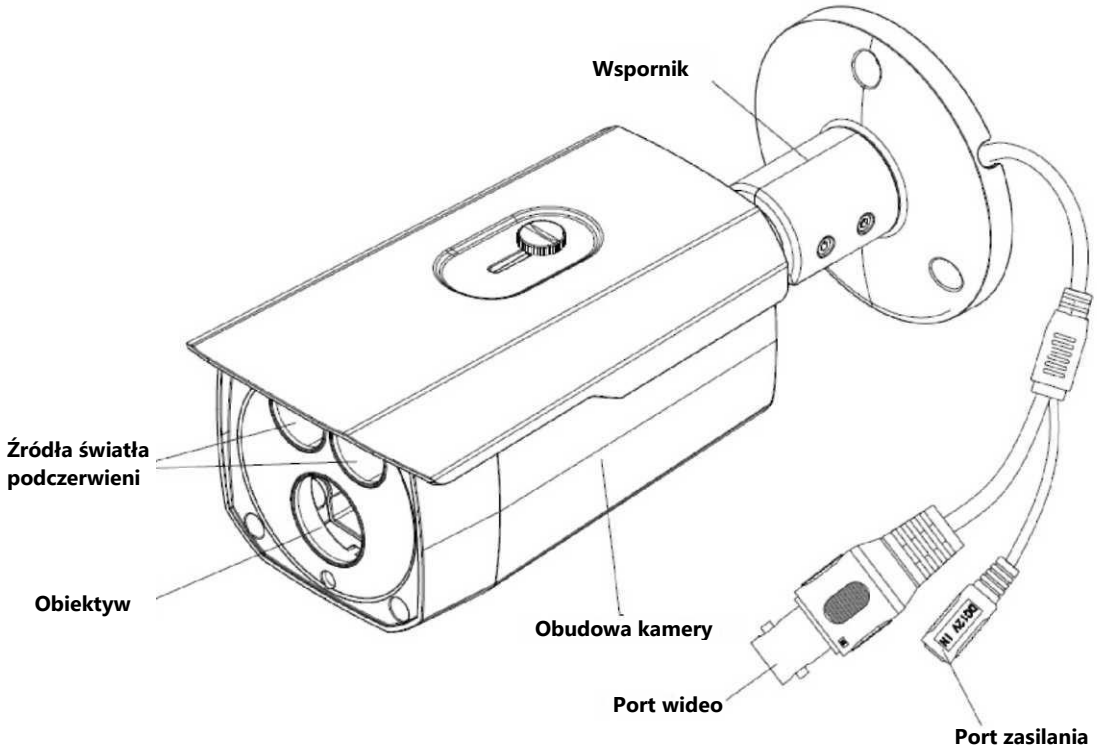

Rysunek 2-5

Informacje o wymiarach modelu C produktu zawiera rysunek 2-6. Wymiary podane są w milimetrach.

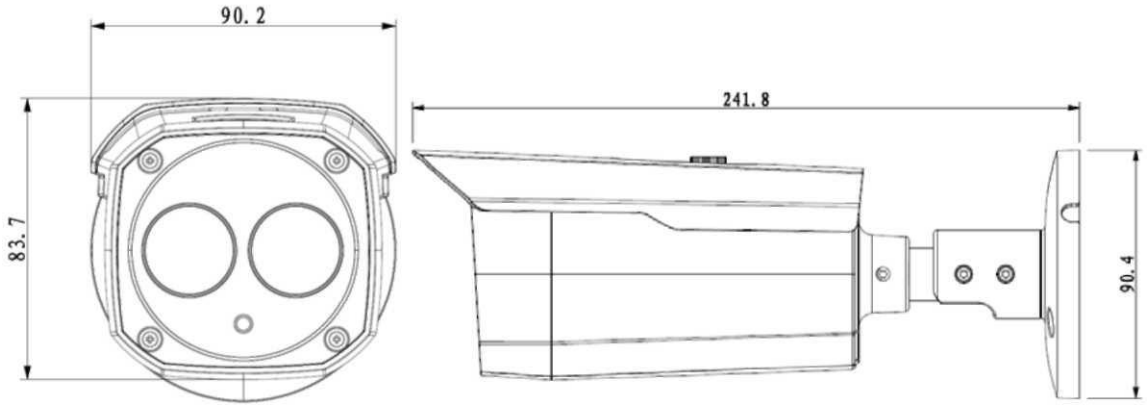

Rysunek 2-6

Rysunek 2-7 przedstawia schemat budowy modelu C.

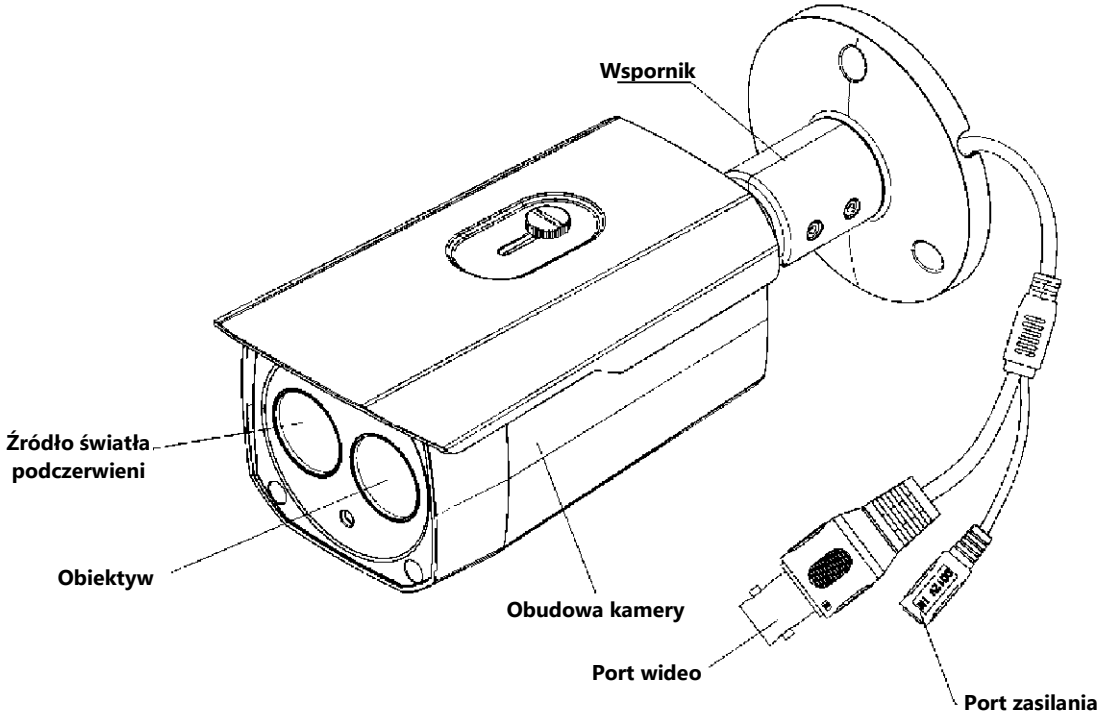

Rysunek 2-7

Informacje o wymiarach modelu D produktu zawierają rysunki 2-8 i 2-9. Wymiary podane są w milimetrach.

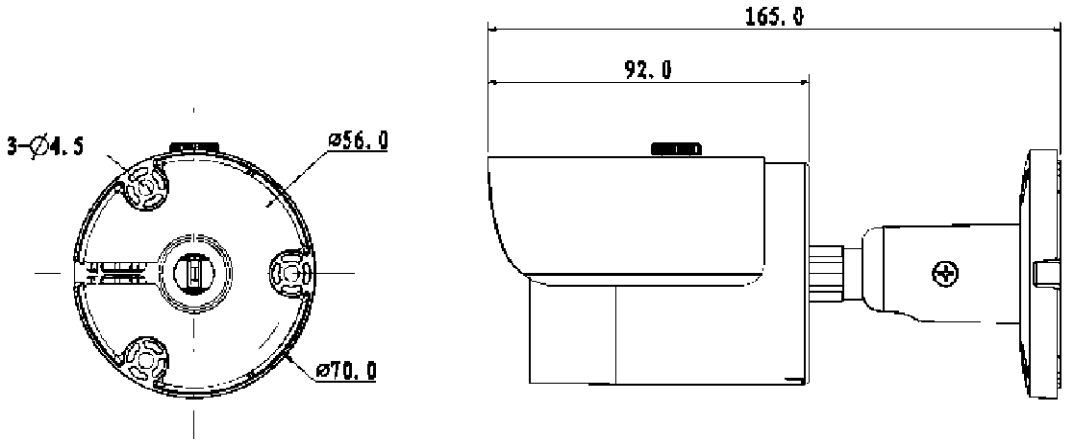

Rysunek 2-8

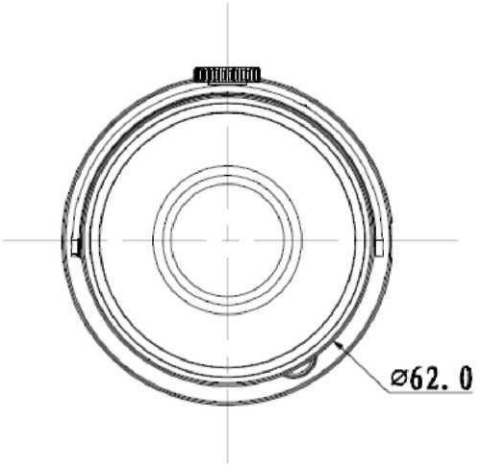

Rysunek 2-9

Rysunek 2-10 przedstawia schemat budowy modelu D.

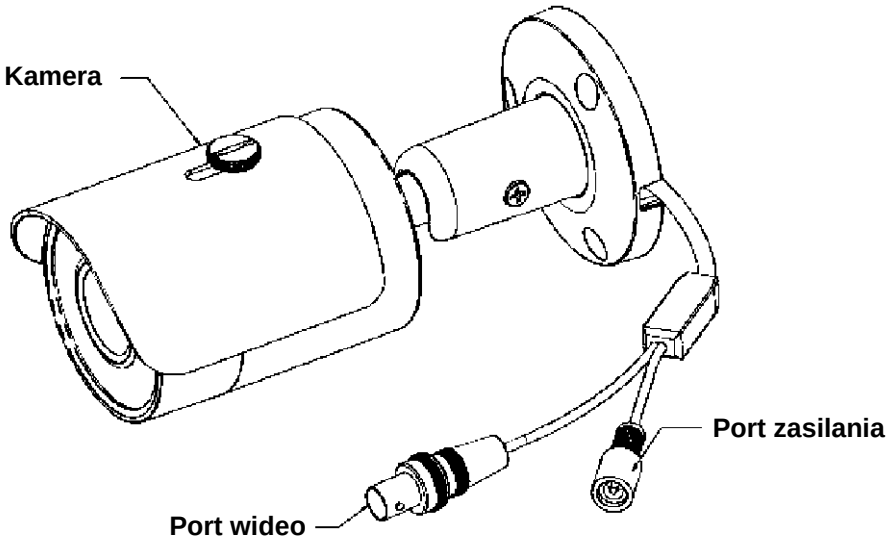

Rysunek 2-10

Informacje o wymiarach modelu E produktu zawierają rysunki 2-11 i 2-12. Wymiary podane są w milimetrach.

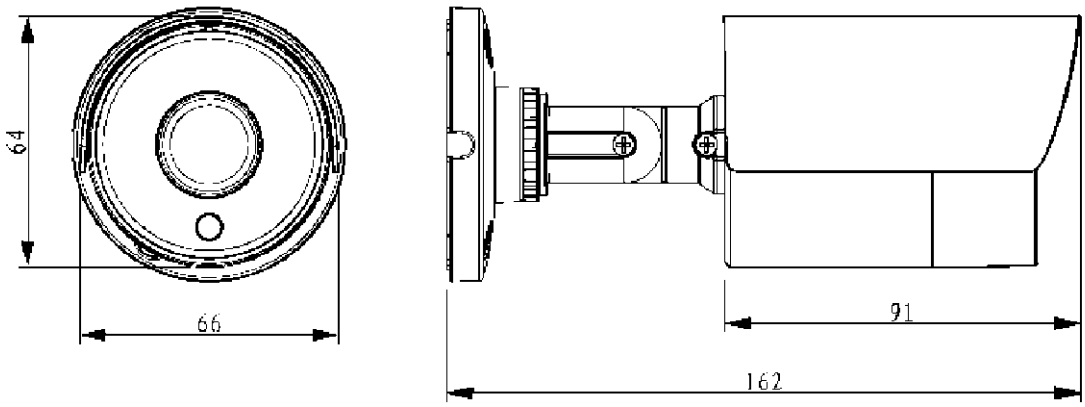

Rysunek 2-11

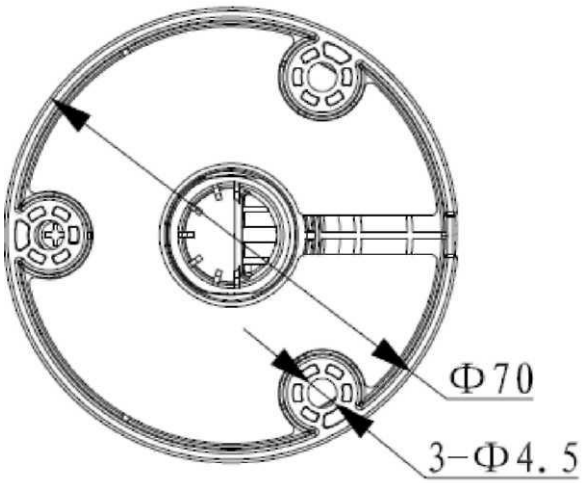

Rysunek 2-12

Rysunek 2-13 przedstawia schemat budowy modelu E.

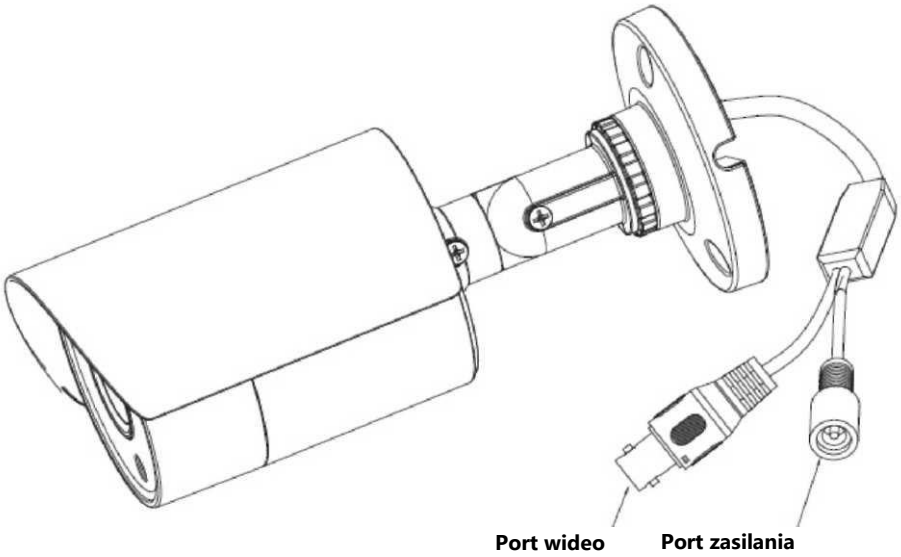

Rysunek 2-13

Informacje o wymiarach modelu F produktu zawierają rysunki 2-14 i 2-15. Wymiary podane są w milimetrach.

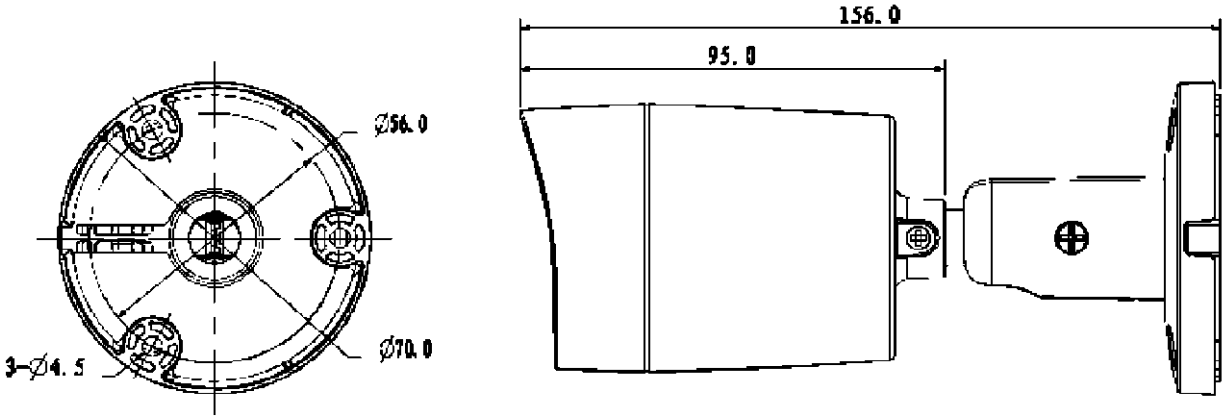

Rysunek 2-14

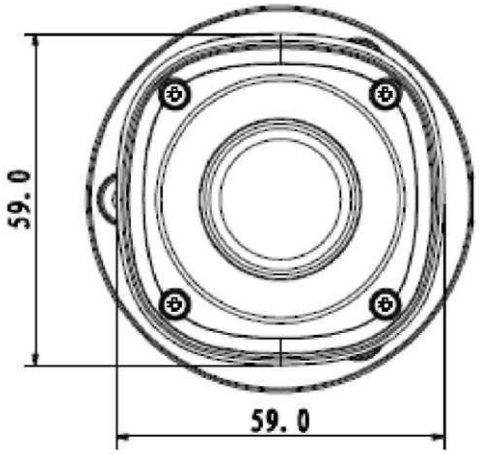

Rysunek 2-15

Rysunek 2-16 przedstawia schemat budowy modelu F.

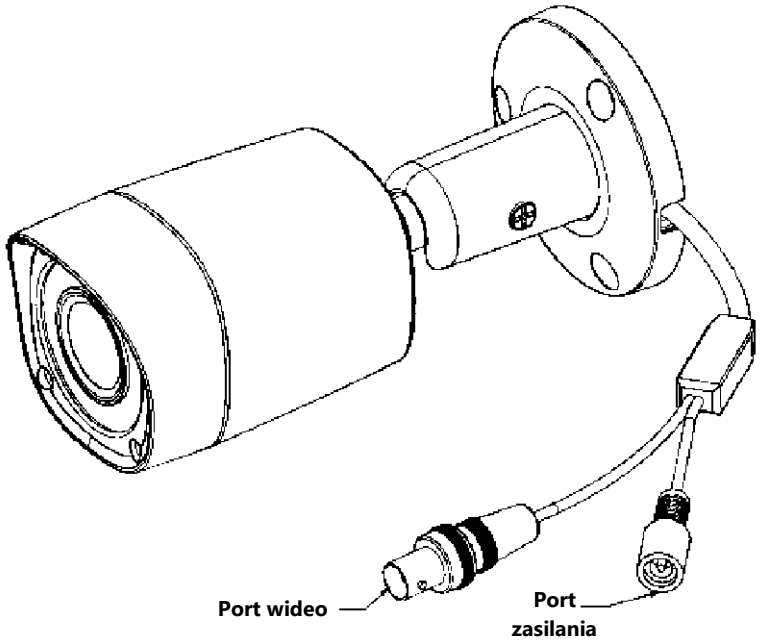

Rysunek 2-16

Informacje o wymiarach modelu G produktu zawierają rysunki 2-17 i 2-18. Wymiary podane są w milimetrach.

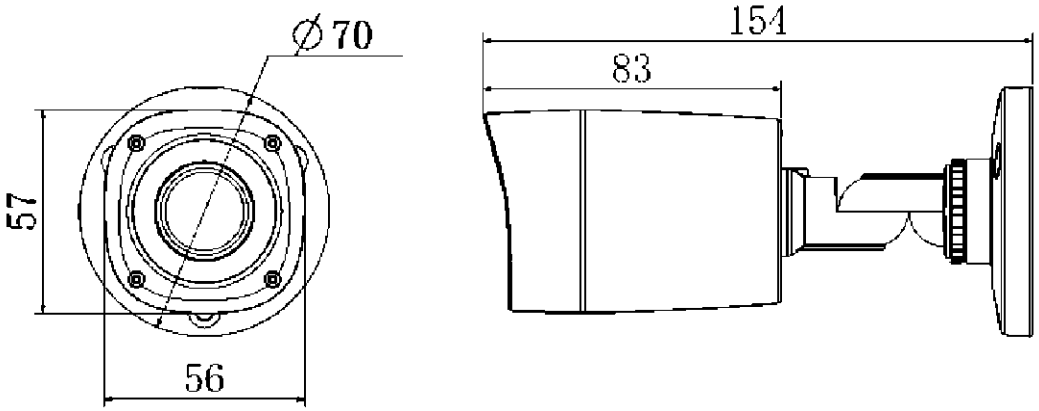

Rysunek 2-17

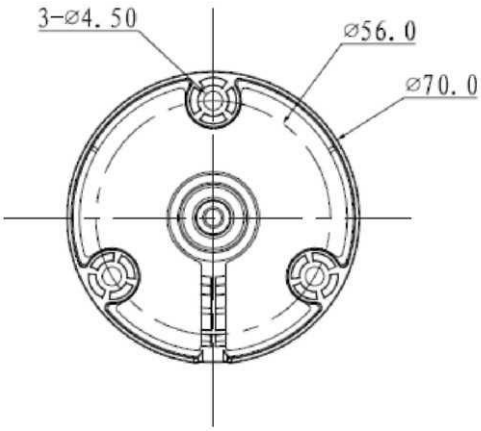

Rysunek 2-18

3 Instalacja

Ważne

- **Przed rozpoczęciem instalacji upewnij się, że miejsce montażu jest na tyle mocne, że wytrzymałoby ciężar o masie odpowiadającej co najmniej trzykrotności masy kamery i wspornika.**

Model A

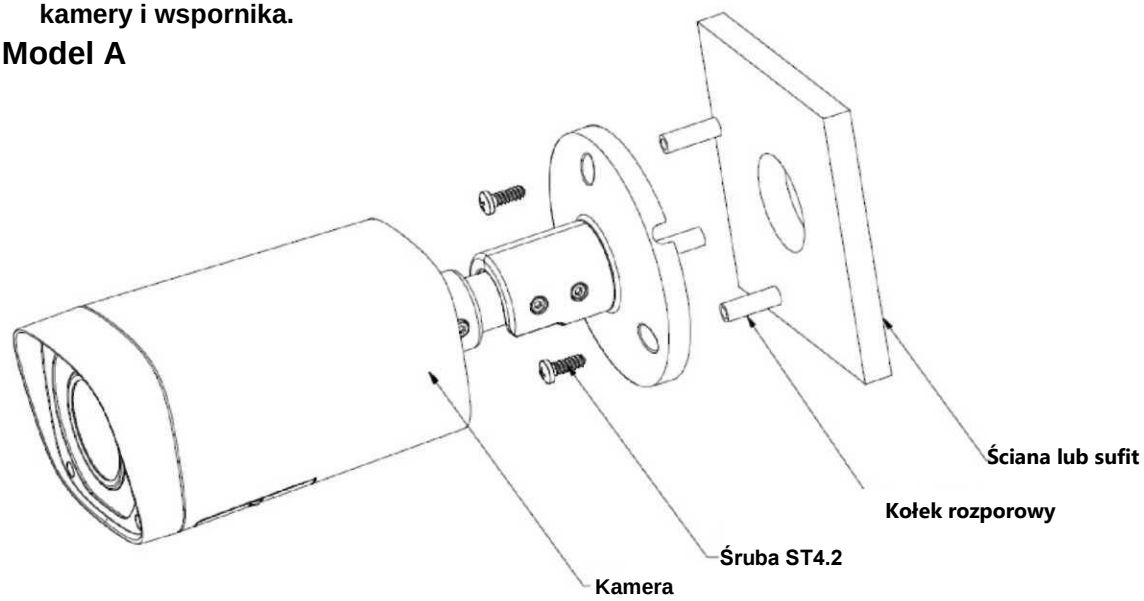

Rysunek 3-1

Krok 1

Przeciągnij kabel kamery przez otwór na kabel we wsporniku, a następnie zamontuj wspornik. W przypadku betonowej ściany najpierw konieczne jest użycie kołka rozporowego (otwór na kołek musi być dopasowany do wspornika), a następnie zamontowanie wspornika za pomocą wkręta samogwintującego, jak pokazano na rysunku 3-1.

W przypadku drewnianej ściany można pominąć ten krok i zamontować wspornik bezpośrednio za pomocą wkręta samogwintującego.

Krok 2

Odkręć śruby M3X20 i M3X5 na wsporniku w kierunku pokazanym na rysunku 3-2, ustaw kamerę w odpowiedniej pozycji na potrzeby monitoringu, obracając wspornik i korpus kamery, a następnie dokręć śruby.

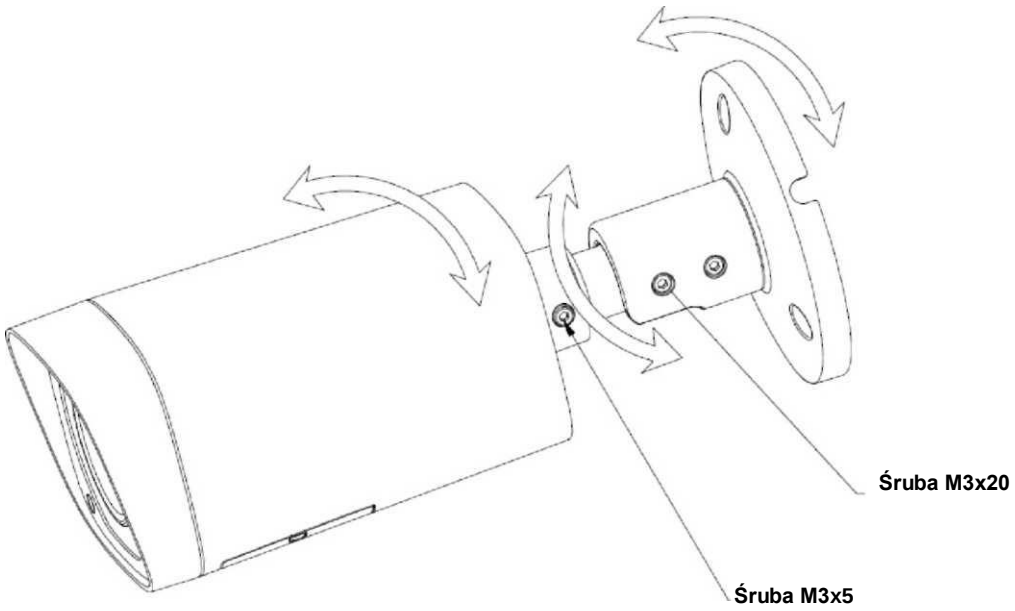

Rysunek 3-2

Krok 3

Podłącz kabel wyjścia wideo kamery do urządzenia HCVR, a kabel zasilający do źródła zasilania.

Krok 4

Gdy na urządzeniu HCVR wyświetlony zostanie obraz z kamery, otwórz pokrywę dolną celem ustawienia ogniskowej obiektywu za pomocą dźwigni ostrości/zbliżenia, tak aby otrzymać wyraźny obraz. Następnie dokręć dźwignię. Zamontuj z powrotem pokrywę dolną, aby zakończyć instalację.

Model B/Model C

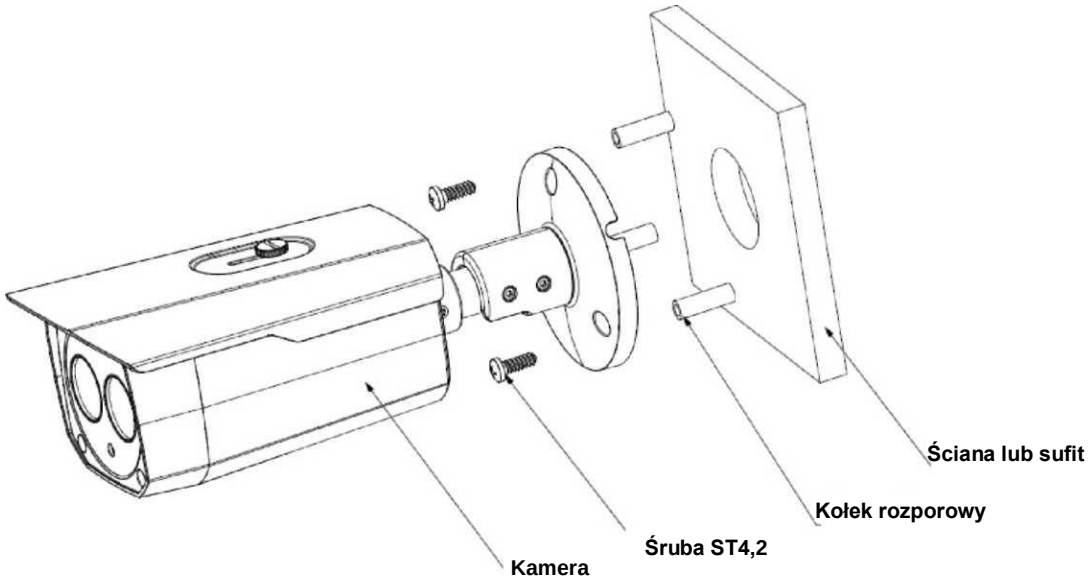

Rysunek 3-3

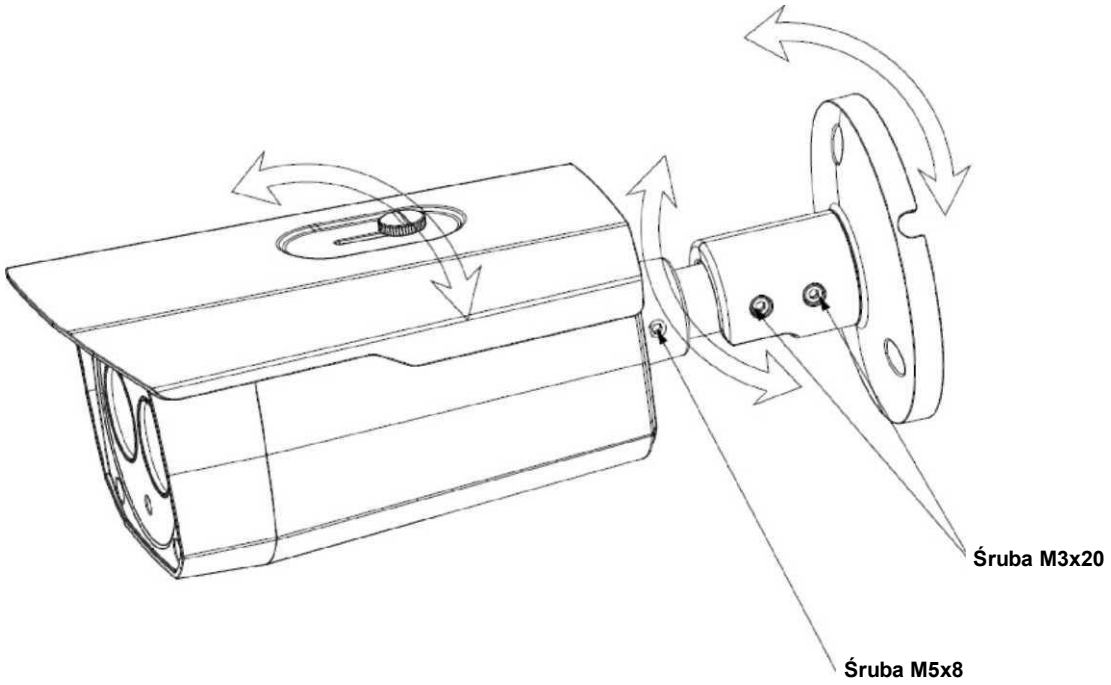

Rysunek 3-4

Krok 1

Zamocuj wspornik kamery zgodnie z rodzajem instalacji.

Przed zamontowaniem wspornika przeprowadź kabel przez otwór w powierzchni montażowej lub otwór we wsporniku.

- W przypadku betonowej ściany najpierw konieczne jest użycie kołka rozporowego (należy upewnić się, że otwory instalacyjne na kołki są dopasowane do wspornika). Teraz można zamontować wspornik.
- W przypadku drewnianej ściany można pominąć ten krok i zamontować wspornik bezpośrednio za pomocą wkrętów samogwintujących.

Krok 2

Włóż dwa wkręty samogwintujące w kołki rozporowe po lewej i prawej stronie podstawy wspornika. Przymocuj wspornik za pomocą wkrętów samogwintujących.

Ważne

Długość wkrętów mocujących wspornik musi przewidywać dodatkowe 8–10 mm wynikające z grubości wspornika.

Krok 3

Włóż i dokręć pozostałe dwa wkręty samogwintujące. Kamera została zamocowana na powierzchni montażowej.

Krok 4

Użyj klucza imbusowego (w zestawie), aby poluzować śrubę nastawczą celem skierowania kamery na obszar, który ma monitorować. Użyj klucza imbusowego, aby dokręcić śrubę nastawczą i ustawić kamerę w danej pozycji.

Krok 5

Podłącz kabel wyjścia wideo kamery do urządzenia kodującego, takiego jak DVR czy NVR. Następnie podłącz kabel zasilający do źródła zasilania.

Instalacja urządzenia i podłączanie okablowania zostało zakończone. Za pomocą urządzenia kodującego możesz wyświetlić obraz wideo.

Model D

Krok 1

Wywierć trzy otwory w powierzchni instalacyjnej (w ścianie lub w suficie). Włóż trzy kołki rozporowe w trzy wywiercone otwory. Patrz rysunek 3-5.

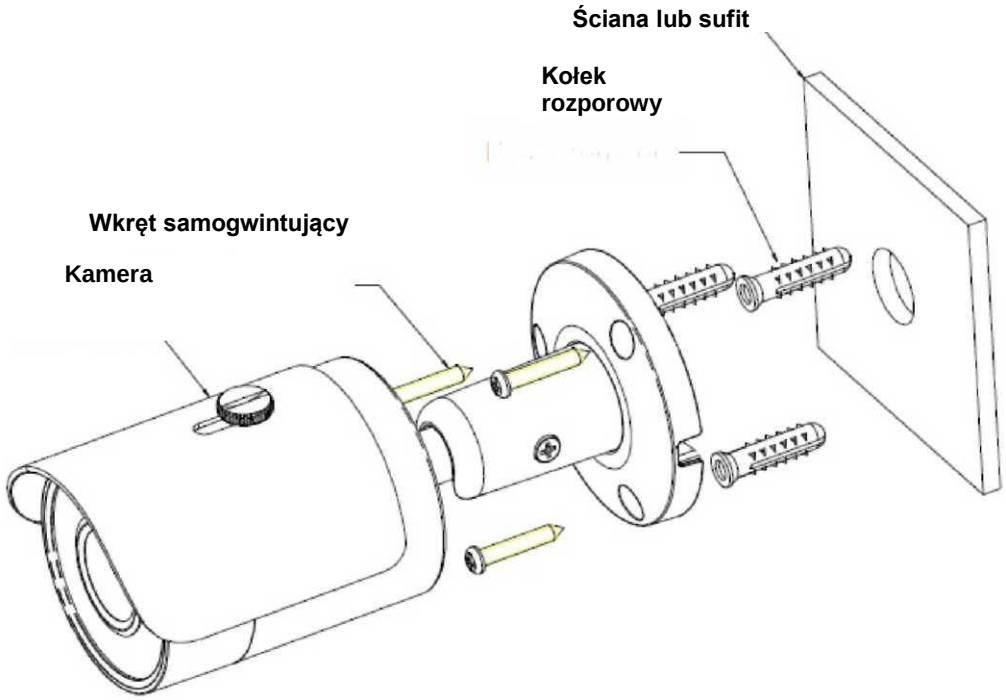

Rysunek 3-5

Krok 2

Zwróć uwagę na przebieg kabla. Ustaw trzy otwory na śruby we wsporniku zgodnie z trzema otworami instalacyjnymi w ścianie lub suficie, a następnie włóż trzy wkręty w otwory podstawy wspornika. Następnie przymocuj wspornik do powierzchni instalacyjnej na ścianie lub na suficie, dokręcając wkręty.

Krok 3

Po zamocowaniu kamery wykonaj wskazówki pokazane na rysunku 3-6, aby skierować kamerę na odpowiedni obszar monitorowania, ustawiając ją w trzech płaszczyznach.

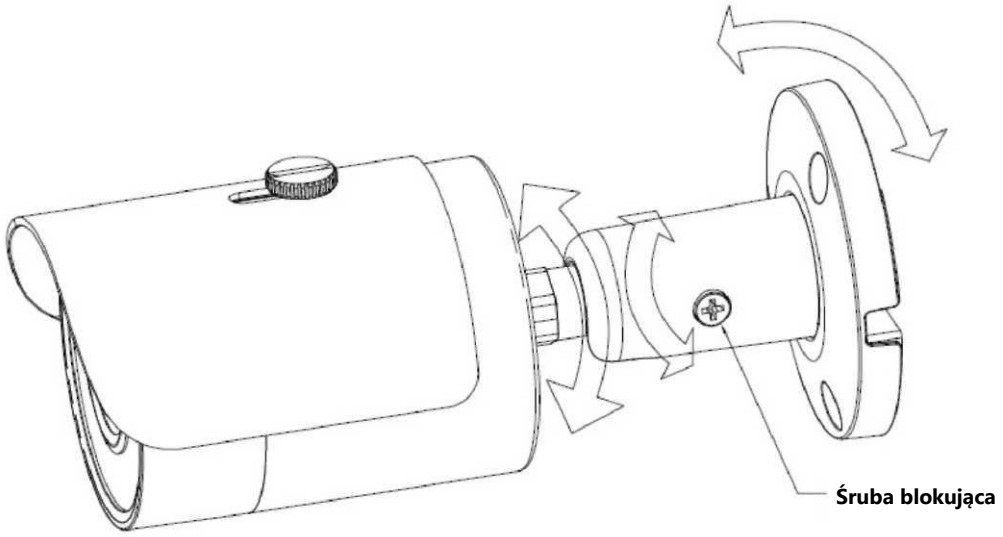

Rysunek 3-6

Model E

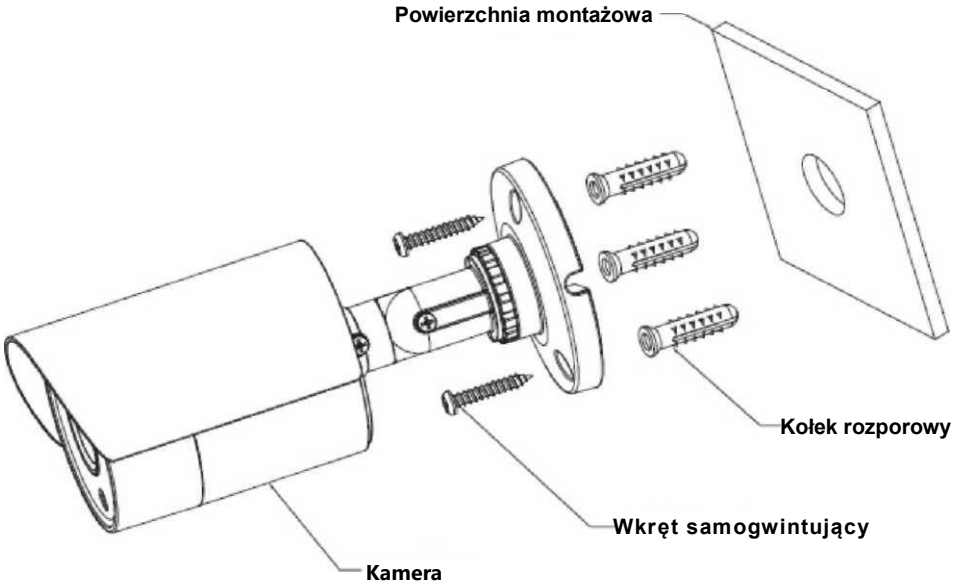

Rysunek 3-7

Krok 1

Zamocuj wspornik kamery.

W przypadku betonowej ściany najpierw konieczne jest użycie kołka rozporowego (należy upewnić się, że otwory instalacyjne na kołki są dopasowane do wspornika). Teraz można zamontować wspornik. Patrz rysunek 3-7.

W przypadku drewnianej ściany można pominąć ten krok i zamontować wspornik bezpośrednio za pomocą wkrętów samogwintujących.

Krok 2

Zamontuj kamerę. Użyj śrub, aby za pomocą podstawy instalacyjnej na dole kamery przymocować ją do wspornika.

Krok 3

Ustaw kamerę w odpowiedniej pozycji i wykorzystaj przycisk na wsporniku, aby ją zamocować. Patrz rysunek 3-8.

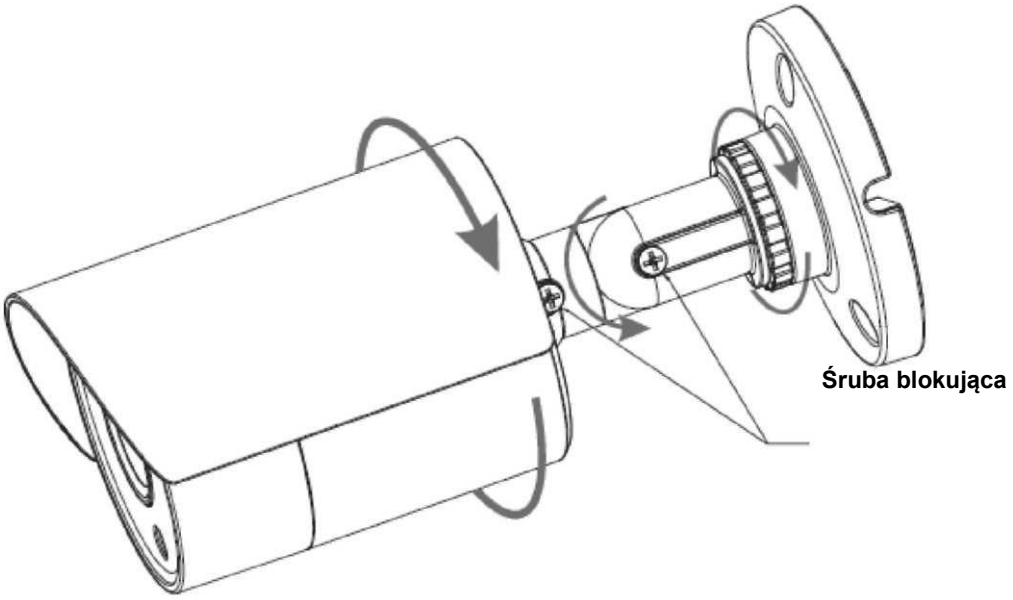

Rysunek 3-8

Model F

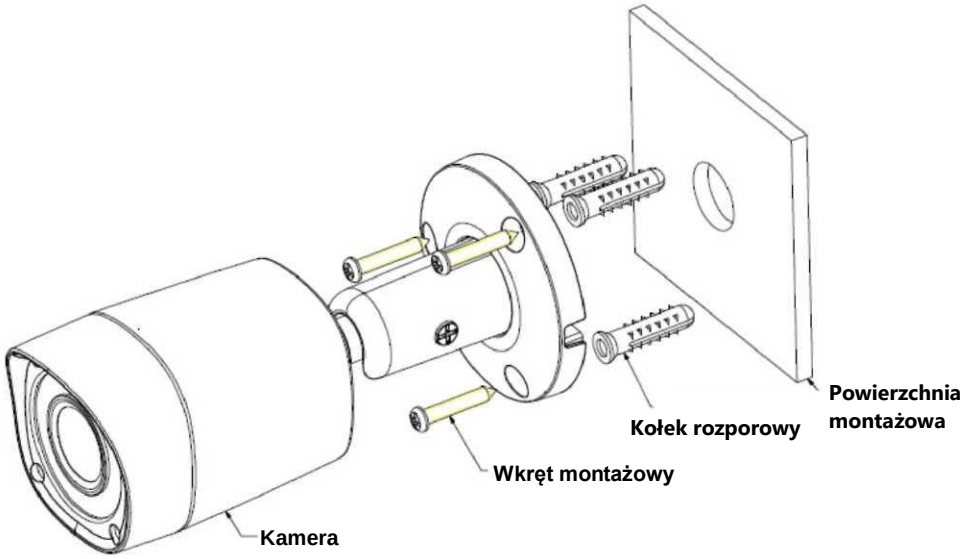

Rysunek 3-9

Krok 1

- W przypadku betonowej ściany najpierw konieczne jest użycie kołka rozporowego (należy upewnić się, że otwory instalacyjne na kołki są dopasowane do wspornika). Teraz można zamontować wspornik. Patrz rysunek 3-9.
- W przypadku drewnianej ściany można pominąć ten krok i zamontować wspornik bezpośrednio za pomocą wkrętów samogwintujących.

Krok 2

Odkręć śruby blokujące na wsporniku w kierunku pokazanym na rysunku 3-10, ustaw kamerę w odpowiedniej pozycji na potrzeby monitoringu, obracając wspornik i korpus kamery, a następnie dokręć śruby.

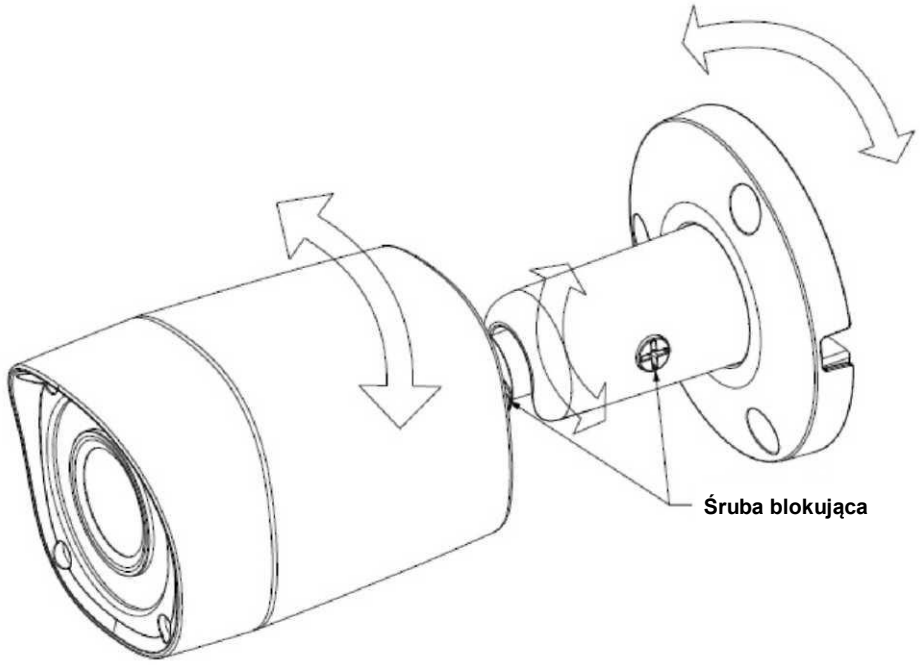

Rysunek 3-10

Krok 3

Podłącz kabel wyjścia wideo kamery do końcowego urządzenia kodującego, a kabel zasilający do źródła zasilania.

Model G

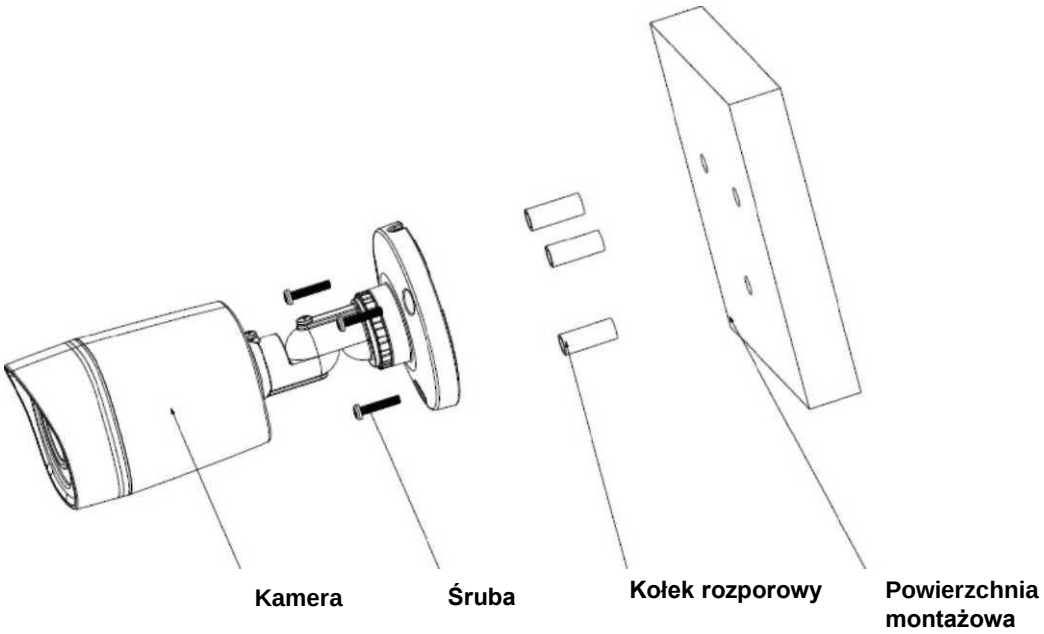

Rysunek 3-11

Krok 1

Zamocuj wspornik kamery.

W przypadku betonowej ściany najpierw konieczne jest użycie kołka rozporowego (należy upewnić się, że otwory instalacyjne na kołki są dopasowane do wspornika). Teraz można zamontować wspornik. Patrz rysunek 3-11.

W przypadku drewnianej ściany można pominąć ten krok i zamontować wspornik bezpośrednio za pomocą wkrętów samogwintujących.

Krok 2

Zamontuj kamerę. Użyj śrub, aby za pomocą podstawy instalacyjnej na dole kamery przymocować ją do wspornika.

Krok 3

Ustaw kamerę w odpowiedniej pozycji i wykorzystaj przycisk na wsporniku, aby ją zamocować. Patrz rysunek 3-12.

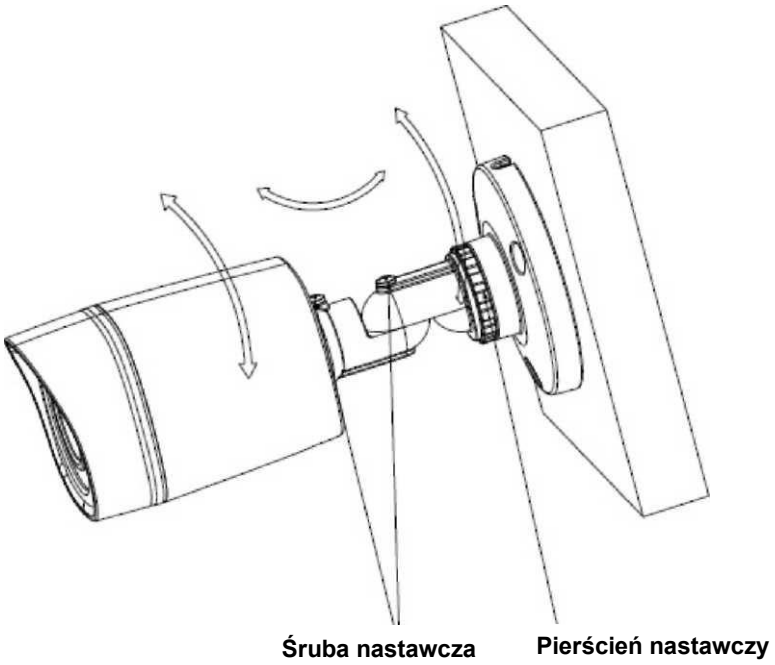

Rysunek 3-12

4 Menu

4.1 Ustawienia HCVR

Ta seria kamer HDCVI obsługuje menu ekranowe i sterowanie po koncentryku. Po podłączeniu kamery do urządzenia HCVR serii HDCVI przejdź do pozycji Menu główne->Setting->System->PTZ, a następnie wybierz numer kanału dostępu, w pozycji Control (tryb sterowania) wybierz HDCVI, a w pozycji Protocol (protokół) HD-CVI. Kliknij przycisk Save, aby zapisać bieżącą konfigurację.

Patrz rvsunek 4-1.

Rysunek 4-1

4.2 Obsługa menu

Kliknij prawy przycisk myszy i wybierz opcję PTZ Control (sterowanie PTZ) – zostanie wyświetlone menu PTZ Setup (Konfiguracja PTZ) pokazane na rysunkach 4-2 i 4-3.

Rysunek 4-2

Rysunek 4-3

Opisy działania poszczególnych przycisków zawiera tabela 4-1.

Przycisk	Funkcja
	Otwieranie menu
▲、▼	Wybieranie pozycji menu
◀、▶	Wybieranie wartości

Tabela 4-1

W przypadku występowania symbolu „↵”, kliknij przycisk potwierdzenia, aby przejść do drugiego menu. Kliknij przycisk Return, aby wrócić do poprzedniego poziomu menu.
Użyj kontrolera UTC lub przejdź do menu ekranowego, aby przełączać się między sygnałem wyjściowym HD i SD.

Uwaga

- **Podręcznik ma charakter wyłącznie orientacyjny. Interfejs użytkownika może się nieznacznie różnić.**
- **Wszystkie projekty oraz oprogramowanie mogą ulec zmianie bez wcześniejszego zawiadomienia na piśmie.**
- **Wszelkie znaki towarowe i zastrzeżone znaki towarowe wymienione w niniejszych materiałach należą do ich prawowitych właścicieli.**
- **W przypadku wątpliwości lub kontrowersji należy zwrócić się do nas z prośbą o wyjaśnienia.**
- **Aby uzyskać więcej informacji, odwiedź naszą witrynę internetową lub skontaktuj się z lokalnym inżynierem ds. serwisu.**